HUSKY

CANADA

HUSKY ECO
ACCESSORY KIT
TROUSSE D'ACCESSOIRES

DOC-620-HU

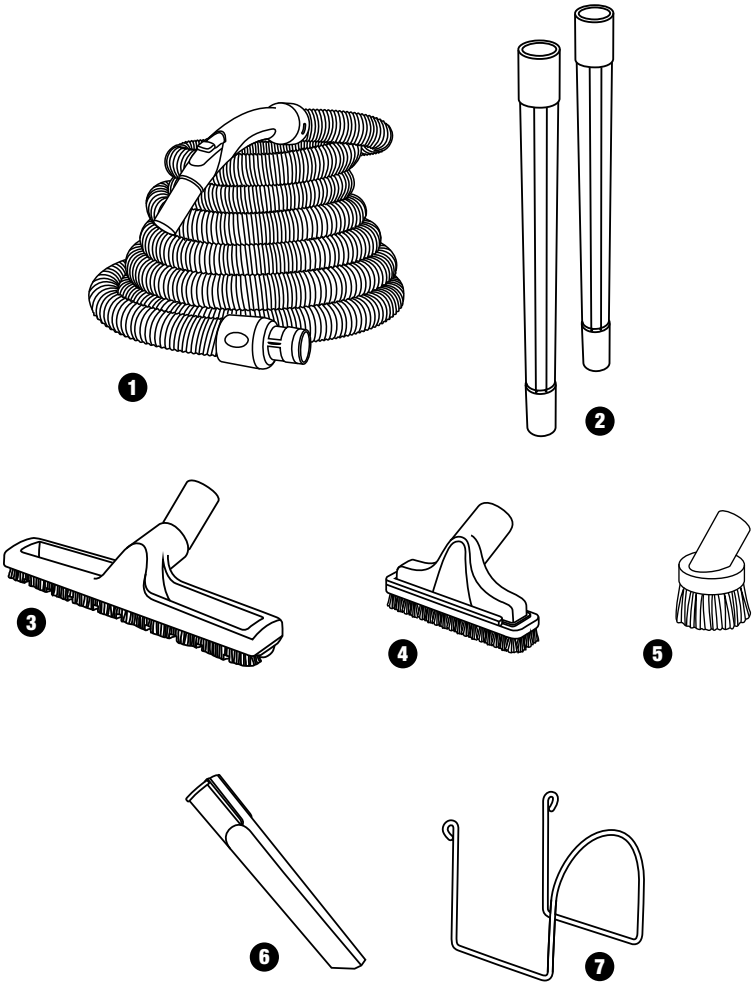

Accessory | *Accessoire*	Code	Accessory | *Accessoire*	Code
1 Basic Flexible Hose | *Boyau flexible*	BOG-30	**5** Dusting Brush | *Brosse à époussetage*	ACC-401-BK
2 Telescopic Wand | *Manchon télescopique*	ACC-67-BK	**6** Crevice Tool | *Outil de coin*	ACC-17-C-BK
3 Floor Brush | *Brosse à plancher*	ACC-31-HU	**7** Hose Hanger | *Support à boyau*	ACC-01
4 Upholstery Tool | *Outil à capitonnage*	ACC-101-BK		

INSTALLATION | *INSTALLATION*

RECOMMENDED TOOLS (Not included)
OUTILS RECOMMANDÉS (Non fournis)

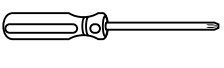

Phillips Screwdriver
Tournevis Phillips

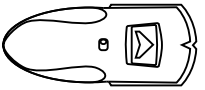

Stud Sensor
Détecteur de montants

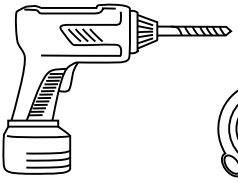

Drill
Perceuse

Tape Measure
Ruban à mesurer

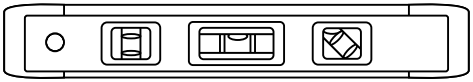

Level
Niveau

Pencil
Crayon

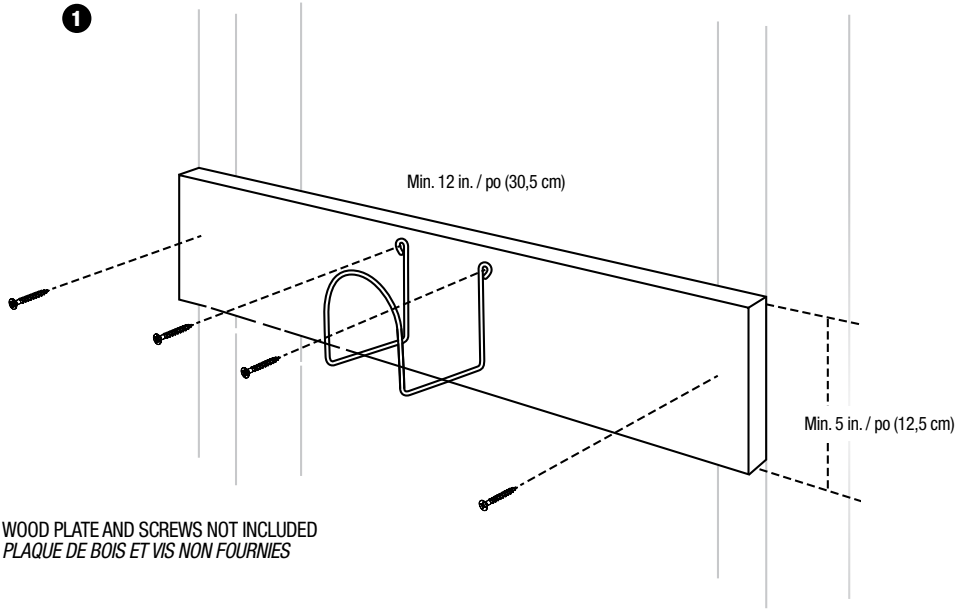

WOOD PLATE AND SCREWS NOT INCLUDED
PLAQUE DE BOIS ET VIS NON FOURNIES

❷

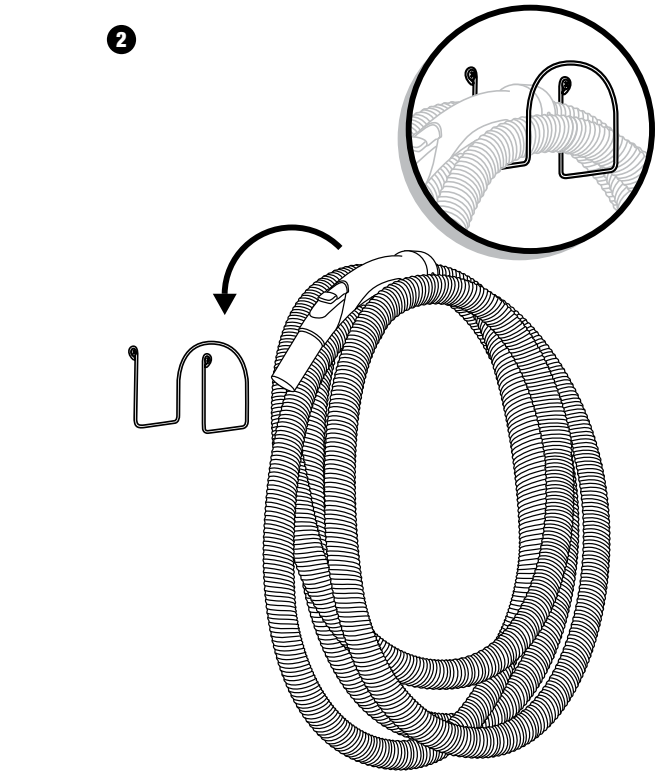

USING THE ACCESSORIES | *UTILISATION DES ACCESSOIRES*

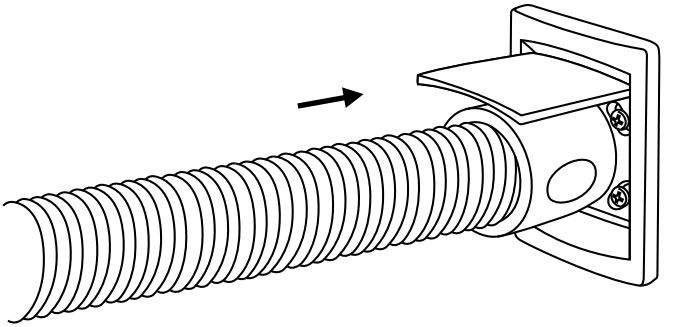

These accessories can connect to **A**, **B** or **C**
*Ces accessoires peuvent se connecter en **A**, en **B** et en **C***

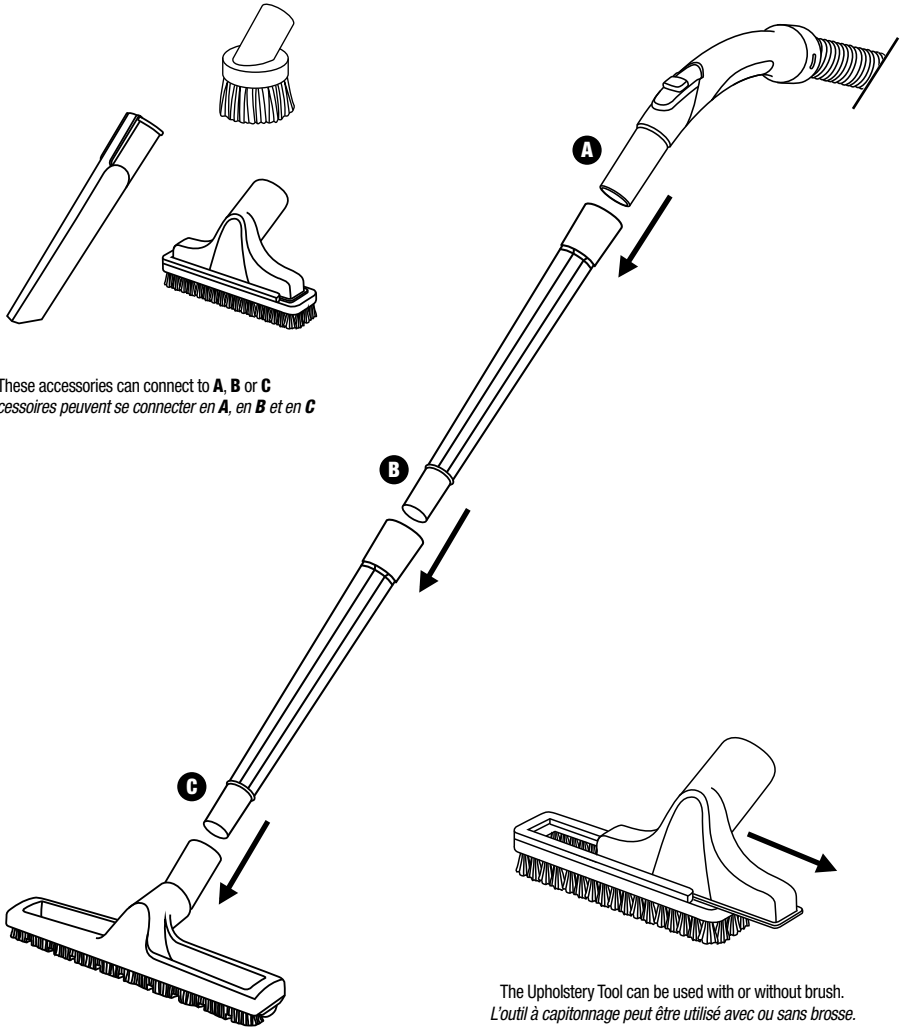

The Upholstery Tool can be used with or without brush.
L'outil à capitonnage peut être utilisé avec ou sans brosse.

HUSKY

1490 Dagenais Blvd. West
Laval, QC H7L 5C7 CANADA

1490, boul. Dagenais Ouest
Laval (Québec) H7L 5C7 CANADA

Toll free | *Sans frais*: 1 800-361-3965
Tel.: 1 450-622-9000
info@nuera-air.com
www.huskyvac.com

Printed in Canada | *Imprimé au Canada*

Like us | *Aimez-nous*:
www.facebook.com/huskyvac